28-02-29 01:02

第30回ｼﾞｬﾜ(28-02-28実施)　中学男子ﾀﾞﾌﾞﾙｽ1年生

0001 梅津　裕仁
（山形十中）
村田　慧
（山形十中）

0002 横山　椿
（山形三中）
安彦　龍成
（山形三中）

0003 安部　道隆
（山形六中）
神谷　啓太
（山形六中）

0004 深瀬　　稜
（山形四中）
深瀬　琉真
（山形四中）

0005 遠藤　利浩
（山形七中）
佐々木　彰士
（山形七中）

0006 佐藤　和凪
（山形二中）
石澤　巧
（山形二中）

0007 鈴木　圭紀
（天童一中）
宗片　宏賢
（天童一中）

0008 加藤　彰人
（山形六中）
堀内　匠
（山形六中）

0009 小野　隼人
（山形五中）
内田　恭平
（山形五中）

0010 三條　朝貴
（天童四中）
横山　大輔
（天童四中）

0011 三澤　拓馬
（山形四中）
富樫　聡太
（山形四中）

0012 丹野　雄大
（山形七中）
松田　惇之介
（山形七中）

0013 木村　岳人
（山形三中）
豊田　義倫
（山形三中）

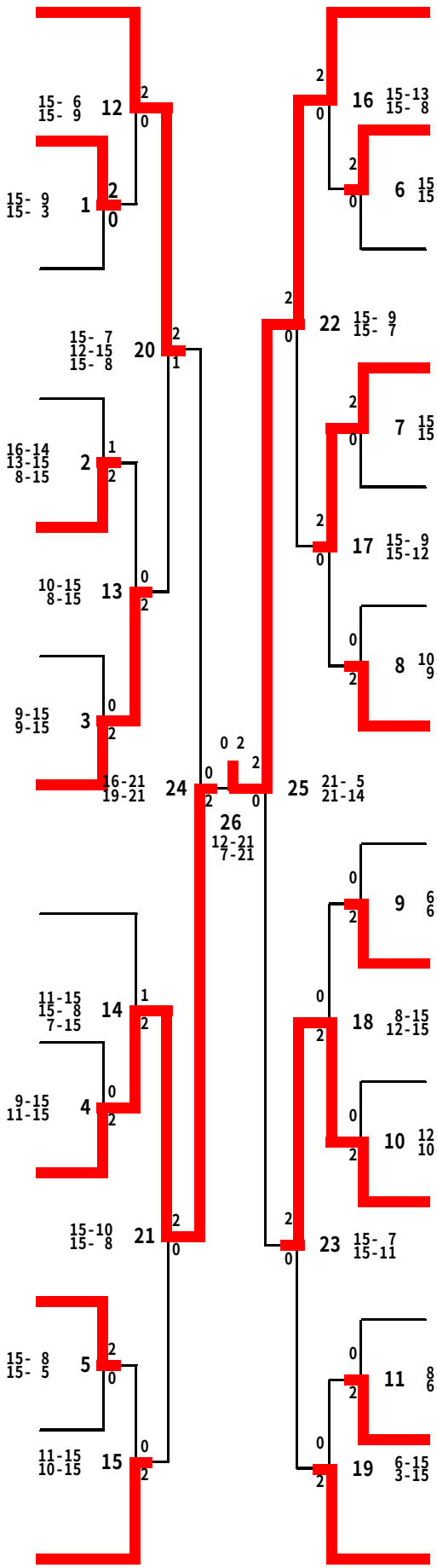

0014 佐藤　勝大
（山形三中）
山田　純也
（山形三中）

0015 伊藤　謙伸
（天童一中）
小林　優斗
（天童一中）

0016 佐藤　圭太
（山形二中）
金子　莉駆
（山形二中）

0017 山川　凜
（山形五中）
松田　晃太
（山形五中）

0018 長橋　力也
（山形一中）
梅村　真雄
（山形一中）

0019 小笠原　健人
（山形十中）
森山　圭介
（山形十中）

0020 石塚　雄也
（山形六中）
菅家　翔汰
（山形六中）

0021 岩田　朋也
（天童二中）
佐藤　栁
（天童二中）

0022 出澤　一馬
（山形四中）
齋藤　航祐
（山形四中）

0023 神保　汰来
（天童一中）
青木　玲穏
（天童一中）

0024 西塔　拓海
（山形七中）
平泉　優斗
（山形七中）

0025 高橋　健太
（天童四中）
赤塚　朋季
（天童四中）

0026 一條　楓馬
（山形十中）
沖田　昂大
（山形十中）

0027 真木　健汰
（山形二中）
柳沼　悠斗
（山形二中）