27-03-10 23:30

第29回ｼﾞｬﾜ杯(27-03-01実施)　中学女子ﾀﾞﾌﾞﾙｽ1年生

0001 井澤　未来
（天童二中）
須藤　ほのか
（天童二中）

0002 前田　琴美
（山形四中）
藤原　梨花
（山形四中）

0003 古川　春奈
（山形一中）
木村　花凜
（山形一中）

0004 臼崎　望来
（山形三中）
鈴木　愛菜
（山形三中）

0005 山木　汐音
（山形五中）
齋藤　綾音
（山形五中）

0006 滝口　穂乃花
（天童一中）
羽柴　沙希
（天童一中）

0007 舟山　里穂
（山形十中）
安藤　優希菜
（山形十中）

0008 藤原　清花
（山形二中）
藤原　優香
（山形二中）

0009 木川　茉奈
（山形一中）
狩野　美空
（山形一中）

0010 吉田　歩未
（天童四中）
武田　茜
（天童四中）

0011 鈴木　満里奈
（山形七中）
水戸　春菜
（山形七中）

0012 佐藤　美夢
（天童四中）
酒井　華
（天童四中）

0013 三嶽　陽
（山形三中）
鈴木　那由
（山形三中）

0014 遠藤　美里
（天童一中）
長谷川　妃奈
（天童一中）

0015 菊地　真理子
（山形四中）
佐藤　りりな
（山形四中）

0016 村山　風歌
（山形五中）
三浦　麗奈
（山形五中）

0017 夛田　穂乃夏
（山形七中）
清野　ひより
（山形七中）

0018 栗原　真子
（山形一中）
我妻　真依
（山形一中）

0019 大沼　明日香
（天童一中）
山川　琴未
（天童一中）

0020 長谷川　愛実
（山形四中）
塩野　里菜
（山形四中）

0021 齋藤　綾那
（天童二中）
齋藤　杏名
（天童二中）

0022 小松　愛名
（山形五中）
山根　美奈子
（山形五中）
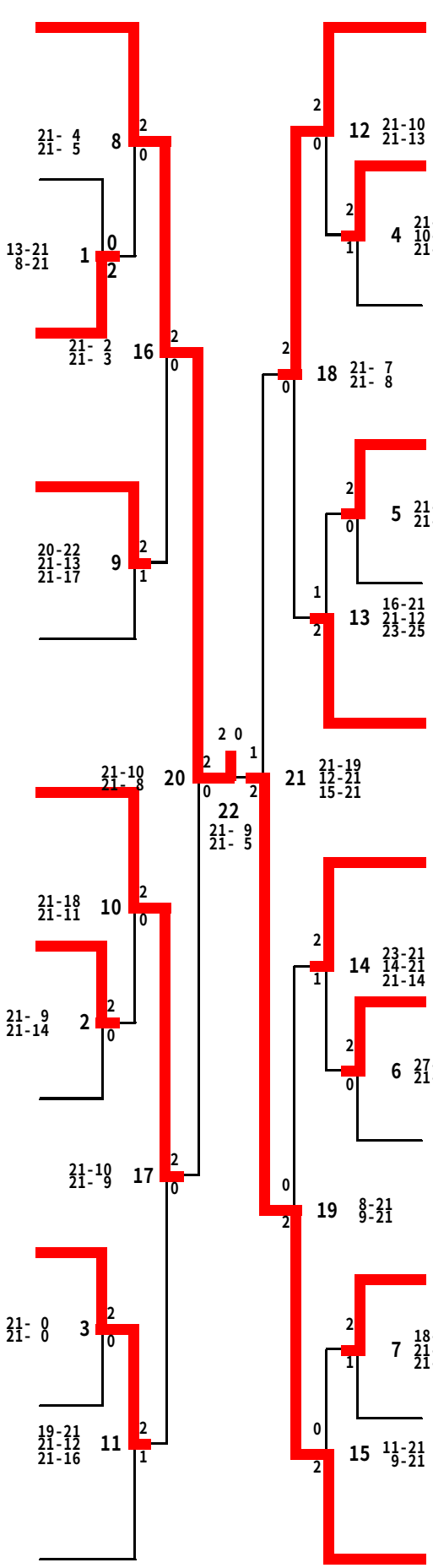
0023 櫻井　もも
（山形十中）
岡崎　里桜
（山形十中）