35-03-06 06:09

第37回ｼﾞｬﾜ杯(05-03-05実施)　中学女子ﾀﾞﾌﾞﾙｽ2年

0001 小野　愛来
（山形三中）
篠崎　心遥
（山形三中）

0002 遠藤　柚衣
（山形六中）
大宮　瑞姫
（山形六中）

0003 明泉　瑠菜
（天童一中）
尾形　結
（天童一中）

0004 髙橋　心温
（天童二中）
多田　琴美
（天童二中）

0005 武田　華恋
（山寺中）
後藤　菜月
（山寺中）

0006 竹川　日菜
（天童四中）
丹野　梨々花
（天童四中）

0007 相澤　侑歩
（山形七中）
髙橋　千奈
（山形七中）

0008 清野　七星
（山形十中）
鈴木　璃音
（山形十中）

0009 後藤　梨心
（天童二中）
佐藤　芽花
（天童二中）

0010 高橋　稟緒
（山形四中）
武田　桃佳
（山形四中）

0011 福島　菜穂
（山形三中）
諏訪　惺南
（山形三中）

0012 小野　美桜
（山形六中）
湯村　心遥
（山形六中）

0013 佐藤　萌香
（山形一中）
春名　萌衣
（山形一中）

0014 村上　未夢
（天童四中）
押野　蓮穏
（天童四中）

0015 菅野　美月
（山形二中）
朝倉　千捺
（山形二中）

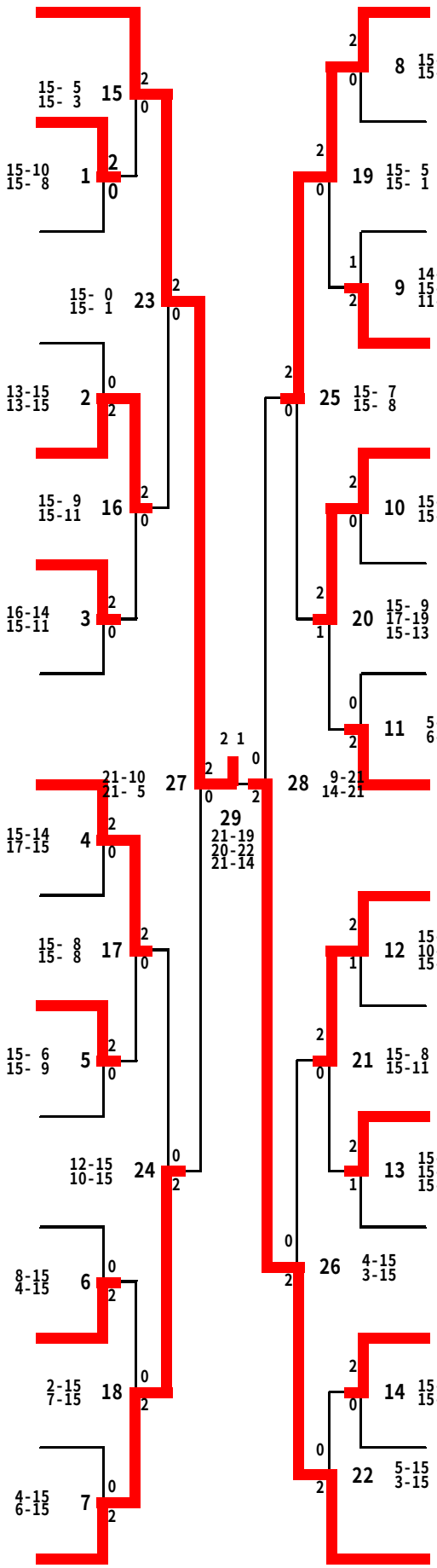

0016 大石　杏香
（天童一中）
菅原　明日葉
（天童一中）

0017 佐藤　柚奈
（山形七中）
茂木　?良
（山形七中）

0018 遠藤　聖來
（山形十中）
加藤　緋莉
（山形十中）

0019 大木　里紗
（山形六中）
渡部　佑奈
（山形六中）

0020 相馬　心美
（天童四中）
瀧口　心暖
（天童四中）

0021 清野　遥加
（山形三中）
高須　菜々子
（山形三中）

0022 松田　美羽音
（山形四中）
中村　美愛
（山形四中）

0023 清野　莉麻
（山形一中）
布施　羽依
（山形一中）

0024 柳谷　里紗
（山形五中）
稲村　悠月
（山形五中）

0025 長岡　瑠愛
（天童一中）
矢口　姫奈子
（天童一中）

0026 佐藤　夢
（山形六中）
土門　玲夏
（山形六中）

0027 渡辺　心花
（山形四中）
斎藤　那奈
（山形四中）

0028 大泉　音寧
（天童二中）
長岡　志歩
（天童二中）

0029 武田　果穂
（山形三中）
峯田　南碧
（山形三中）

0030 竹田　歓乃
（山形二中）
佐藤　七星
（山形二中）