35-03-06 06:10
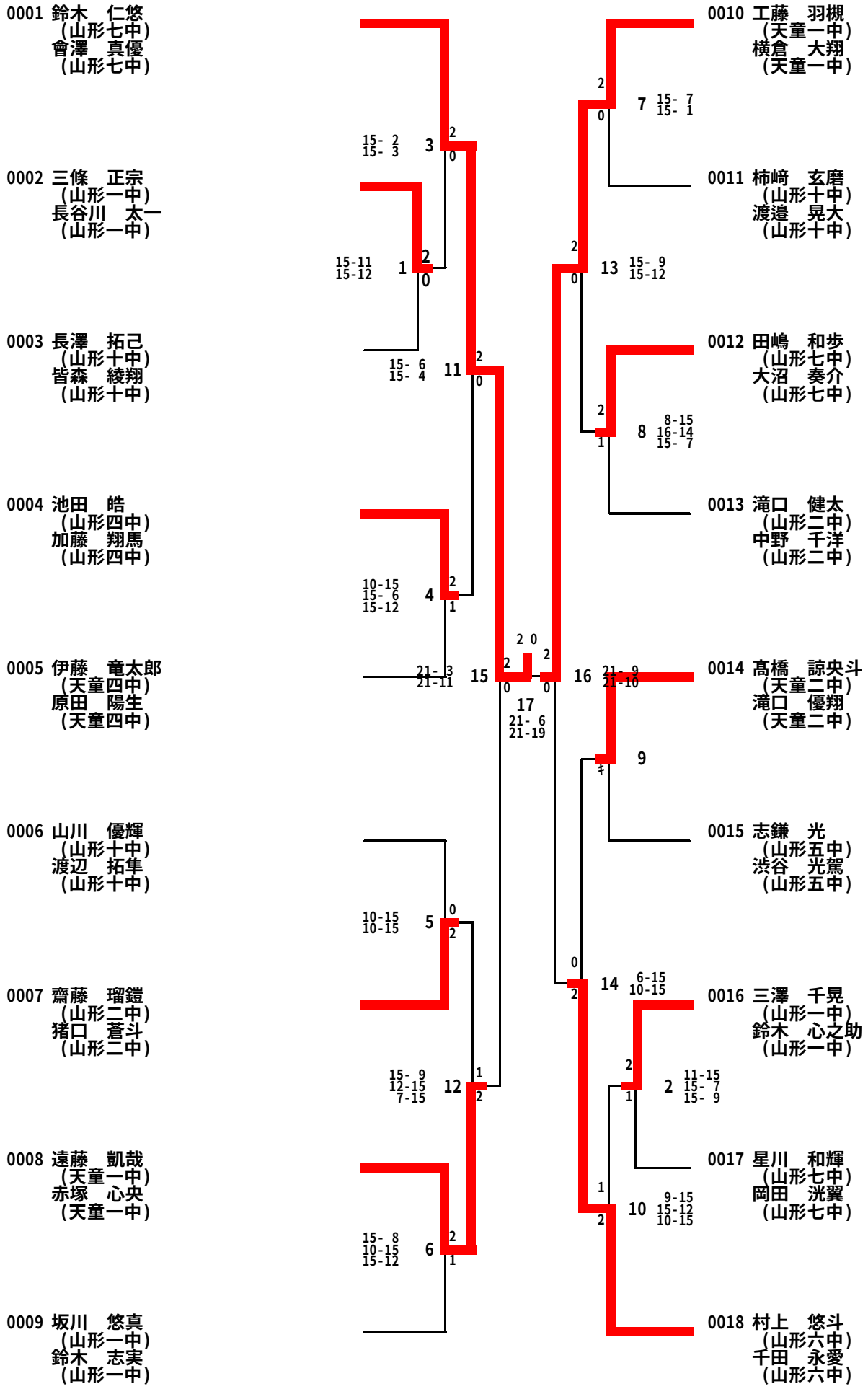
第37回ｼﾞｬﾜ杯(05-03-05実施)　中学男子ﾀﾞﾌﾞﾙｽ1年