29-03-05 23:36

第31回ｼﾞｬﾜ杯(29-03-05実施)　中学女子ﾀﾞﾌﾞﾙｽ１年生

0001 河内　茉日路
（山形三中）
鈴木　美結
（山形三中）

0002 岩城　紗音
（山形六中）
早川　花音
（山形六中）

0003 門脇　カリナ
（山形二中）
鈴木　亜佳音
（山形二中）

0004 大友　小夜
（山形四中）
早坂　友心
（山形四中）

0005 星　美月
（山形十中）
佐藤　瑞月
（山形十中）

0006 市川　紗菜
（山形五中）
大滝　寧桜
（山形五中）

0007 岡崎　琉香
（山形一中）
鈴木　樹理
（山形一中）

0008 井上　羽菜
（山形六中）
大山　莉子
（山形六中）

0009 西倉　杏侑
（山形七中）
早坂　悠良
（山形七中）

0010 工藤　陽菜乃
（山形六中）
室井　心
（山形六中）

0011 須藤　万葉
（山形五中）
水野　智遥
（山形五中）

0012 遠藤　若菜
（山形七中）
西塔　美彩希
（山形七中）

0013 阿部　七海
（山形十中）
大瀧　結愛
（山形十中）

0014 永沢　友梨
（山形一中）
田中　結菜
（山形一中）

0015 鏡　菜々香
（山形二中）
髙橋　光希
（山形二中）

0016 齋藤　優菜
（山形五中）
齋藤　美奈
（山形五中）

0017 古里　彩花
（山形三中）
柴田　さくら
（山形三中）

0018 梁　由夏
（山形十中）
金谷　海月
（山形十中）
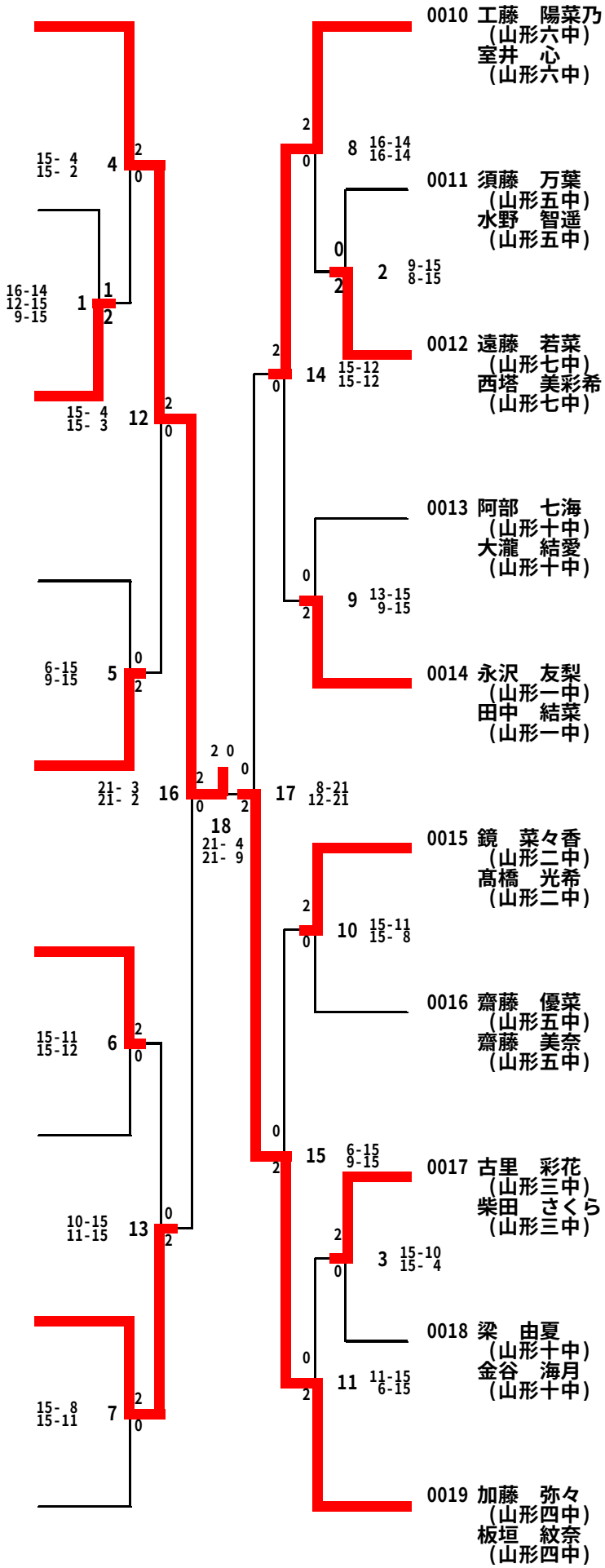
0019 加藤　弥々
（山形四中）
板垣　紋奈
（山形四中）