第35回山形地区バドミントン総合選手権大会(28-03-20実施)　男子ｼﾝｸﾞﾙｽ　２ページ

0048 林　泰成
（でん六）

0049 青柳　達也
（山口ﾊﾞﾄﾞ）

0050 大沼　拓夢
（山形城北高）

0051 佐藤　正彦
（山形南高）

0052 武田　壮太
（天童高）

0053 川口　雄大
（山形商業高）

0054 粕谷　勇太
（ﾔﾛｰｽﾞ）

0055 岩田　零
（山形一中）

0056 伊藤　航輔
（山形工業高）

0057 菊地　賢展
（山形東高）

0058 間宮　龍
（日大山形高）

0059 木村　碧
（山本学園高）

0060 加藤　翔梧
（ｶﾅﾘｱ）

0061 小松　勇太
（天童二中）

0062 井上　剛
（山形商業高）

0063 推名　智哉
（山形中央高）

0064 角田　陸
（東海大山形高）

0065 渡邊　研斗
（山形工業高）

0066 齋藤　空
（山形南高）

0067 小野　剛嗣
（山形三中）

0068 東海林　奈瑠
（山形城北高）

0069 鈴木　健悟
（山形東高）

0070 佐藤　李樹
（上山南中）

0071 牛澤　晃太
（山本学園高）

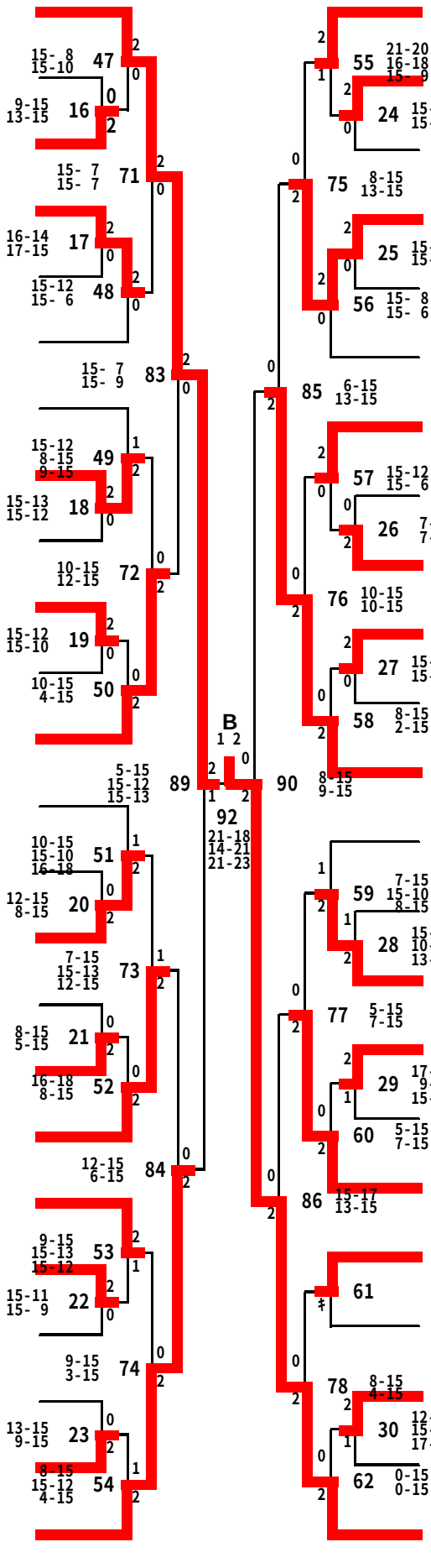

0072 佐藤　真志
（山形地区協会）

0073 島貫　陽仁
（ふじかげ）

0074 滝口　晃樹
（山形南高）

0075 木村　光佑
（山形中央高）

0076 山口　直輝
（日大山形高）

0077 齋藤　大喜
（山形工業高）

0078 石澤　剛
（ZAOﾌﾚﾝｽﾞ）

0079 大泉　泰輝
（東海大山形高）

0080 近藤　峻輔
（山形商業高）

0081 高橋　輝晃
（山形東高）

0082 熊谷　壮一郎
（日大山形高）

0083 吉田　圭吾
（山本学園高）

0084 伊藤　孝祐
（置賜総合病院）

0085 堀　春樹
（山形七中）

0086 山西　輝斗
（山形城北高）

0087 眞壁　尋臣
（天童高）

0088 酒井　良輔
（山形中央高）

0089 工藤　拓人
（山形商業高）

0090 齋藤　隆明
（山形南高）

0091 長塚　拓弥
（山形三中）

0092 井上　稜汰
（山形工業高）

0093 後藤　拓也
（天童四中）

0094 鈴木　将也
（山本学園高）