第34回山形地区ﾊﾞﾄﾞﾐﾝﾄﾝ総合選手権大会(27-03-22実施)　男子ｼﾝｸﾞﾙｽ　２ページ

0050 岡田　樹
（山形南高）

0051 奥山　智天
（山形東高）

0052 天津川　聖人
（山形城北高）

0053 太田　賢希
（山形工業高）

0054 松田　啓作
（天童高）

0055 髙橋　輝晃
（山形東高）

0056 加藤　翔梧
（ｶﾞﾘｬ）

0057 鈴木　隼弥
（山形商業高）

0058 大場　詩文
（天童二中）

0059 遠藤　裕二
（山本学園高）

0060 宗方　直輝
（山形中央高）

0061 大森　猛
（日大山形高）

0062 柴田　孝一
（やろーず）

0063 鈴木　将也
（山本学園高）

0064 佐藤　啓伍
（天童一中）

0065 清野　勇樹
（山形城北高）

0066 後藤　拓朗
（山形商業高）

0067 齋藤　大介
（上山明新館高）

0068 渡辺　健
（ｺｽﾓｽ）

0069 門脇　大輔
（山形工業高）

0070 岩田　零
（山形一中）

0071 奥山　凌
（山形南高）

0072 志田　碧位
（山形中央高）

0073 渡邉　大智
（山形二中）

0074 余語　達彦
（ｶﾞﾘｬ）

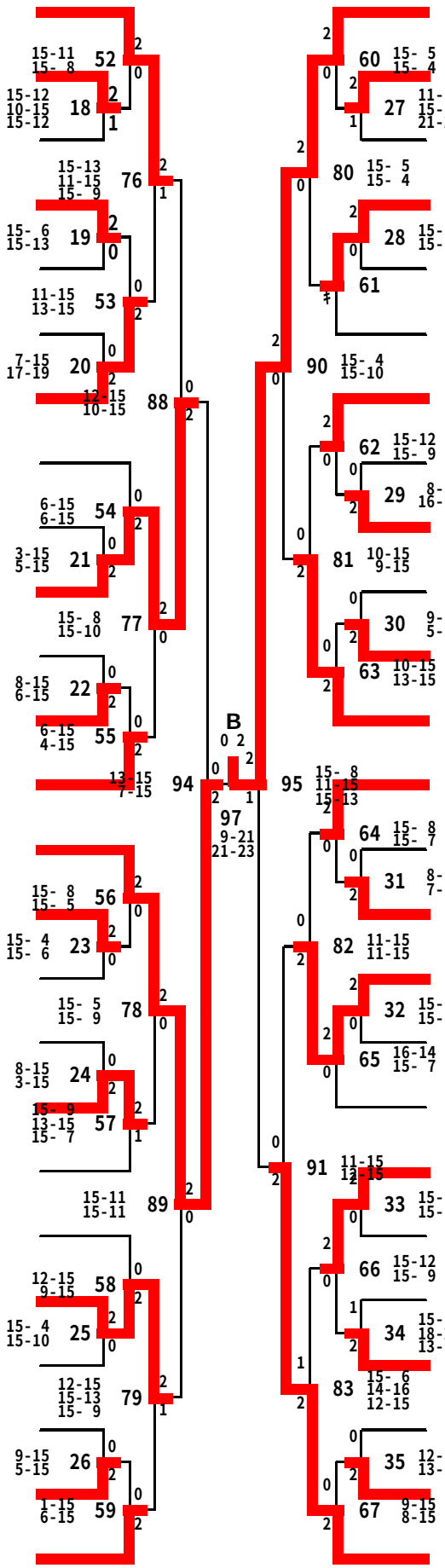

0075 大島　千聖
（山本学園高）

0076 長塚　拓弥
（ふじかげ）

0077 神保　幸志郎
（日大山形高）

0078 中山　耕介
（山形中央高）

0079 遠藤　俊太
（天童高）

0080 上村　尚仁
（あすなろ）

0081 原田　泰英
（山形工業高）

0082 山口　大樹
（山形東高）

0083 大林　圭太
（山形南高）

0084 星　光貴
（山形城北高）

0085 中川　洸
（山形十中）

0086 佐藤　真志
（JA山形）

0087 菅原　裕司
（ｶﾞﾘｬ）

0088 間宮　龍
（日大山形高）

0089 細谷　和輝
（山形城北高）

0090 柴﨑　祐一
（山本学園高）

0091 李　詩源
（上山明新館高）

0092 前橋　元喜
（山形商業高）

0093 萬年　英旺
（山形南高）

0094 橋本　陽介
（東海大山形高）

0095 大友　雄祐
（天童一中）

0096 大越　博健
（山形城北高）

0097 漆山　裕大
（山形中央高）

0098 奈良崎　一聖
（山形商業高）

0099 林　泰成
（でん六）