27-12-21 19:17

第19回村山地区高校生ﾊﾞﾄﾞﾐﾝﾄﾝ選手権大会(27-12-20実施)　高校女子ﾀﾞﾌﾞﾙｽ

0001 小柴　文奈　(山形商業)
中村　帆花　(山形商業)

0002 渡邉　聡美　(寒河江)
小林　彩乃　(寒河江)

0003 佐藤　杏美　(東海大山形)
枝松　叶美　(東海大山形)

0004 鈴木　愛美　(山形学院)
安藤　夕希　(山形学院)

0005 髙橋　野々花　(山形中央)
廣谷　泰世　(山形中央)

0006 高山　宥美　(山形東)
粟野　眞子　(山形東)

0007 林　舞也　(寒河江)
西長　詩織　(寒河江)

0008 笹原　栞莉　(上山明新館)
鈴木　歩実　(上山明新館)

0009 紅葉　瑞希　(山形北)
菅野　奈桜　(山形北)

0010 東海林　知奈　(山辺)
山口　美幸　(山辺)

0011 菊地　緑理　(寒河江)
菊地　咲　(寒河江)

0012 佐藤　更紗　(東海大山形)
伊藤　綾子　(東海大山形)

0013 揚原　さくら　(寒河江)
菅野　文香　(寒河江)

0014 安孫子　京佳　(上山明新館)
小野垣　璃音　(上山明新館)

0015 笠原　朱理　(山形学院)
冨塚　美樹　(山形学院)

0016 室岡　美晴　(寒河江)
太田　愛美　(寒河江)

0017 若松　紅七　(山形西)
渡邉　理桜　(山形西)

0018 鈴木　香子　(山本学園)
本間　結衣　(山本学園)

0019 鎌田　玲未　(山形北)
樋渡　あかり　(山形北)

0020 川井　七星　(山形商業)
工藤　美蘭　(山形商業)

0021 髙橋　侑希　(寒河江)
川野　綾夏　(寒河江)

0022 大友　夢香　(山辺)
吉田　真琴　(山辺)

0023 伊藤　七海　(天童)
加藤　ゆうら　(天童)

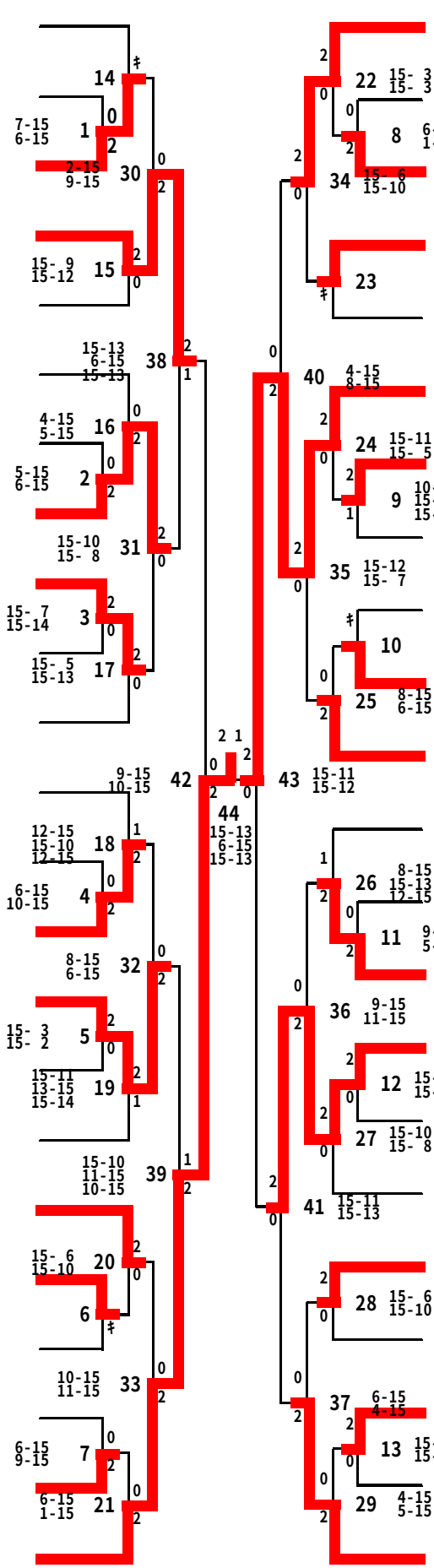

0024 横澤　実郷　(山形北)
太田　爽　(山形北)

0025 有路　菜々子　(寒河江)
舟田　恭佳　(寒河江)

0026 石山　千尋　(上山明新館)
菊池　思穂　(上山明新館)

0027 佐藤　美海　(山形学院)
松本　桜　(山形学院)

0028 菅原　萌子　(山形商業)
金山　友香　(山形商業)

0029 伊藤　虹汐　(山形城北)
山岸　真由美　(山形城北)

0030 志田　美咲　(寒河江)
板垣　純奈　(寒河江)

0031 保科　蒼衣　(山形西)
堀　望美　(山形西)

0032 渡辺　茉由　(山形商業)
八鍬　音寧　(山形商業)

0033 冨樫　祐衣　(山辺)
長岡　桃花　(山辺)

0034 酒井　梨奈　(山形中央)
本橋　葵　(山形中央)

0035 船橋　奈津実　(山辺)
大江　美夕　(山辺)

0036 荒井　梨奈　(東海大山形)
粟野　里佳子　(東海大山形)

0037 井上　由佳梨　(天童)
佐藤　千夏　(天童)

0038 井上　舞子　(山形商業)
大石　優姫　(山形商業)

0039 後藤　舞帆　(寒河江)
齋藤　千尋　(寒河江)

0040 志田　明里　(山形学院)
伊藤　瑠々花　(山形学院)

0041 阿部　真理　(寒河江)
加藤　遥奈　(寒河江)

0042 五十嵐　りな　(山形西)
森山　美岬　(山形西)

0043 秋場　日菜　(山形北)
伊佐治　鞠菜　(山形北)

0044 菱沼　和湖　(寒河江)
横尾　有紀　(寒河江)

0045 伊藤　真由　(上山明新館)
岡崎　里映　(上山明新館)