第19回村山地区高校生ﾊﾞﾄﾞﾐﾝﾄﾝ選手権大会(27-12-20実施)　高校男子ｼﾝｸﾞﾙｽ　１ページ

0001 佐藤　啓伍 (山形城北)
0002 稲毛　章太 (上山明新館)
0003 丹野　佑紀 (山本学園)
0004 長岡　大樹 (山形東)
0005 鈴木　康記 (東海大山形)
0006 大谷　和也 (寒河江)
0007 樋口　洸希 (山形中央)
0008 鈴木　匠 (山形工業)
0009 間宮　龍 (日大山形)
0010 羽柴　良哉 (山形中央)
0011 鈴木　寛也 (山形工業)
0012 藤井　佑太 (上山明新館)
0013 金澤　翔太 (東海大山形)
0014 本村　秀磨 (山形南)
0015 安藤　龍成 (日大山形)
0016 鮎澤　広樹 (寒河江)
0017 鈴木　基文 (上山明新館)
0018 竹内　開哉 (山形城北)
0019 佐藤　寛人 (山形東)

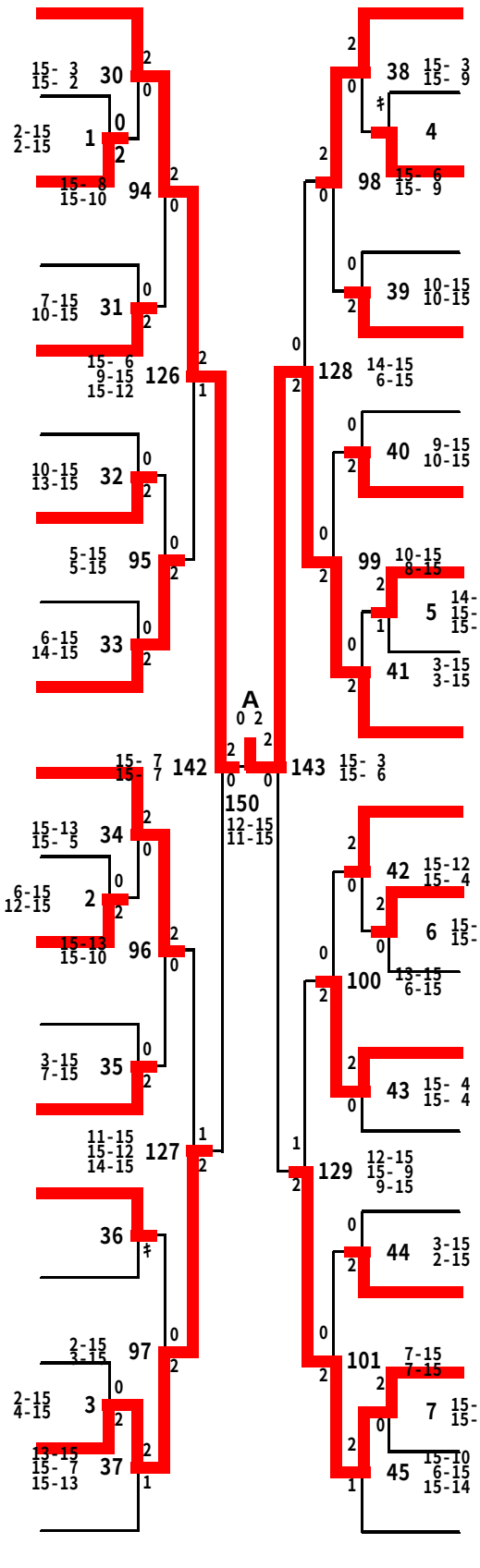
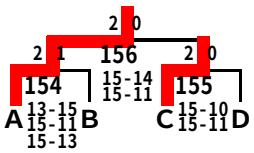
0020 佐藤　寛太 (山形学院)
0021 瀬上　剛 (上山明新館)
0022 鈴木　啓俊 (天童)
0023 市村　紫恩 (東海大山形)
0024 鈴木　健悟 (山形東)
0025 早坂　大祐 (寒河江)
0026 片山　雄斗 (山形工業)
0027 文原　盛 (山形中央)
0028 後藤　洸大 (上山明新館)
0029 木村　碧 (山本学園)
0030 渡邉　雄策 (山形商業)
0031 柏原　俊一 (山形東)
0032 長岡　雅樹 (山形南)
0033 大沼　拓夢 (山形城北)
0034 山崎　泰宜 (寒河江)
0035 中村　泰輝 (東海大山形)
0036 廣谷　海斗 (山形工業)
0037 熊谷　壮一郎 (日大山形)
0038 羽田　恭平 (寒河江)
0039 志斉　匠 (上山明新館)